ATENCIÓN

Avisos de seguridad

■ Antes del primer uso de este aparato, lea las advertencias de seguridad y proceda según estas. Guarde estas advertencias de seguridad para uso posterior o para el siguiente propietario.

■ Lea atentamente el manual de instrucciones y preste especial atención a las advertencias de seguridad antes de poner el aparato en funcionamiento.

■ Las etiquetas de advertencia y alerta colocadas en el aparato proporcionan avisos importantes para el funcionamiento seguro.

■ Además de las indicaciones del manual de instrucciones, se deben respetar las normas generales vigentes de seguridad y prevención de accidentes.

Conexión de energía eléctrica

■ El aparato solo debe conectarse a una conexión eléctrica realizada por un electricista, de acuerdo con IEC 60364 o similar.

■ Se recomienda utilizar un dispositivo de corriente residual (disyuntor diferencial residual – DR) que interrumpa la alimentación eléctrica si la corriente de fuga para la puesta a tierra supera 30 mA durante 30 ms, o un dispositivo contra fallas del circuito de puesta a tierra.

■ La tensión de la red eléctrica debe corresponder a la tensión indicada en la etiqueta de la máquina.

■ Con este aparato no deben utilizarse ni remplazarse cables de conexión a la red que no correspondan a lo indicado por el fabricante.

■ Antes de cualquier uso del aparato, verifique que el cable y el enchufe no presenten ningún tipo de daño. Un cable de conexión dañado debe ser inmediatamente remplazado por nuestros Puestos de Servicios Autorizados o por un técnico autorizado para evitar riesgos.

■ Examine regularmente el cable para que no se formen grietas, fisuras o envejecimiento. En caso de detectar algún daño, es necesario remplazar el cable antes de volver a utilizar el aparato.

■ Los procesos de conexión pueden provocar breves caídas de tensión. En condiciones desfavorables de la red eléctrica, este efecto podrá perjudicar a otros aparatos.

■ Si la impedancia de la red es inferior a 0,15 Ohm, no es probable que se produzcan inconvenientes.

■ Nunca manipular con las manos mojadas componentes eléctricos, como: cables, interruptores, enchufes, prolongaciones, etc.

■ Debe asegurarse de que el cable y la prolongación no se dañen al pasar por encima de ellos, por aplastamiento, tirones o problemas similares. Proteger el contra el calor, el aceite, los bordes vivos y los objetos puntiagudos o cortantes.

■ De ser necesario utilizar prolongaciones, asegurarse de que los cables tengan el espesor adecuado: para cables de 1 a 10 metros de longitud, un espesor de 1,5 mm^2; para cables de 10 a 30 metros, un espesor de 2,5 mm^2.

■ Los enchufes y acoplamientos de la prolongación eléctrica utilizada deben ser a prueba de agua.

ATENCIÓN: Las prolongaciones eléctricas inadecuadas pueden ser peligrosas. De ser necesario el uso de cables de extensión, estos deben ser apropiados para uso externo y las conexiones deben mantenerse secas y fuera del contacto con el agua. Se recomienda que la prolongación y sus enchufes permanezcan a una distancia mínima de 60 mm del suelo. El cable de la prolongación debe estar totalmente desenrollado durante su uso.

■ Al remplazar acoplamientos en prolongaciones eléctricas, la protección contra el agua y la estabilidad mecánica no deben perjudicarse.

■ La limpieza del aparato no puede realizarse con una manguera o con un chorro de agua de alta presión (peligro de cortocircuitos u otros daños).

ADVERTENCIA: No utilice la máquina si un cable de alimentación o partes importantes de la máquina están dañadas.

ADVERTENCIA: Desconecte siempre el aparato de los interruptores al dejarlo sin vigilancia. Nunca deje el equipo encendido sin supervisión.

Uso

■ Está máquina está destinada a la limpieza húmeda de tapizados por pulverización y extracción y, ocasionalmente, a aspirar polvo y líquidos.

■ Esta máquina está destinada al uso comercial, por ejemplo, en hoteles, escuelas, hospitales, fábricas, tiendas, oficinas, tiendas de alquiler de autos, casas, departamentos, shoppings e inmobiliarias.

■ Antes de utilizar el aparato y sus accesorios, verifique que estén en buen estado de conservación y funcionamiento.

ATENCIÓN: Esta máquina no es apropiada para aspirar polvos y líquidos nocivos para la salud.

■ Nunca aspirar ácidos, líquidos o polvos explosivos o inflamables, así como tampoco agentes refrigerantes, lubricantes, ácidos absolutos o disolventes.
Entre ellos, gasolina, disolvente de pintura o aceite combustible, ya que estos generan vapores y mezclas explosivas al mezclarse con el aire de aspiración, además, nunca aspirar acetona, ácidos absolutos y diluyentes, polvos de aluminio y magnesio, ya que estas sustancias pueden atacar adicionalmente a los materiales utilizados en el aparato.

■ No aspire objetos en llamas o incandescentes.

■ Al utilizar el aparato en zonas de peligro (por ej., surtidores de gasolina), deberán respetarse las normas de seguridad correspondientes. Está prohibido utilizar el aparato en lugares donde existe peligro de explosión.

■ No lave personas o animales con este aparato.

■ La función de soplado no está destinada a soplar el polvo depositado.

ATENCIÓN: ¡Peligro de choque eléctrico!
No encender el aparato en recintos húmedos (por ej., baños) ni junto con otros aparatos en un solo tomacorrientes. En caso de dudas, consulte a un electricista.

■ El usuario debe utilizar el aparato según las especificaciones. Debe observar las condiciones locales y prestar atención a terceros y especialmente a niños al operar el aparato.

ADVERTENCIA: Los operarios deben instruirse adecuadamente respecto del uso correcto de este equipo.

ATENCIÓN: Este aparato no está destinado a ser utilizado por personas (incluso niños) con capacidades físicas, sensoriales o psíquicas reducidas, o con falta de experiencia y conocimiento, a menos que sean capacitadas o supervisadas apropiadamente.

■ Los niños deben ser supervisados para asegurarse de que no jueguen con el aparato.

■ No utilizar el aparato si otras personas encuentran en el radio de acción del mismo, a no ser que utilicen equipos de protección adecuados.

■ Es necesario utilizar un equipo de protección auricular adecuado.

■ Realice los trabajos en el aparato siempre con guantes apropiados.

■ Antes de remplazar piezas o accesorios, o convertir la máquina a otra función, se debe apagar el aparato y retirar el enchufe del tomacorriente.

Operación

■ Al desembalarlo, verifique la integridad del contenido del embalaje. Las ruedas se encuentran en el embalaje y deben montarse. En caso de daños de transporte, informe a su revendedor.

■ ¡Mantener los plásticos del embalaje fuera del alcance de los niños! ¡Peligro de asfixia!

■ El aparato siempre debe colocarse sobre una base plana y estable.

■ No empuje la manguera de succión de detergente hacia adentro de la máquina.

ATENCIÓN: Nunca trabaje sin el filtro de espuma montado en el aparato.

ATENCIÓN: Apague inmediatamente el aparato si comienza a desbordar espuma o cualquier líquido.

■ Cuando el depósito de suciedad esté lleno de líquido, el dispositivo flotante cierra la apertura de aspiración: se reduce el vacío y la turbina alcanza rotaciones más altas. En este caso, apague el aparato y vacíe el depósito.

Limpieza de tapizados

ATENCIÓN: Este aparato fue diseñado para utilizarse con agentes de limpieza reconocidos o recomendados por el fabricante. El uso de otros agentes de limpieza o productos químicos puede afectar la seguridad del aparato de manera adversa.

■ Utilice únicamente detergente adecuado para limpiar alfombras, para un alto nivel de suciedad y con baja espuma. Utilizar detergente inapropiado puede implicar una limpieza irregular o falla en la bomba de succión, la cual no será cubierta por la garantía.

■ Utilice el detergente recomendado por el fabricante (referencia Kärcher RM 760 o RM 519), de acuerdo con las instrucciones de la etiqueta.

■ La temperatura máxima de la solución con detergente no debe superar los 50 °C.

■ Tenga cuidado al llenar o vaciar el depósito de detergente, ya que puede producirse un derrame durante la manipulación.

■ Al preparar el equipo para su uso, asegúrese de que la manguera de succión de detergente esté correctamente posicionada, dentro del depósito de detergente.

■ La bomba de pulverización no debe permanecer encendida con el gatillo cerrado (sin rociar) durante periodos prolongados.

ATENCIÓN: La bomba de pulverización nunca debe estar conectada sin líquido en el sistema. Si la bomba comienza a hacer un ruido más fuerte de lo habitual, apague el aparato y verifique el nivel del depósito de detergente.

■ Preste atención a cuando el nivel de detergente sea bajo o el nivel de agua sucia sea alto. El aparato posee un dispositivo limitador del nivel de agua sucia (flotante) que corta el vacío para evitar desbordes.

■ Después de utilizarlo, limpie el sistema de pulverización, para ello, pase agua fresca (sin detergente) para evitar que se acumulen residuos de detergente. No es necesario vaciar el sistema de pulverización.

Aspiración

■ Solo pueden aspirarse líquidos de hasta una temperatura de 50 °C.

■ Para aspirar líquidos, utilice el producto con la misma configuración de limpieza de tapizados (con el depósito de detergente montado), mantenga el filtro de espuma montado y no utilice el filtro de tela o papel. Solo debe mantener la bomba de pulverización apagada y utilizar el accesorio que prefiera.

■ Para aspirar suciedad seca (sólidos y polvo), se debe quitar el depósito de detergente y colocar en su lugar el filtro de tela lavable, limpio y seco. En esta configuración, no encienda la bomba de pulverización y no aspire líquidos.

■ Al aspirar polvo fino, también se recomienda utilizar una bolsa de filtro de papel (vendida por separado).

Elementos del aparato

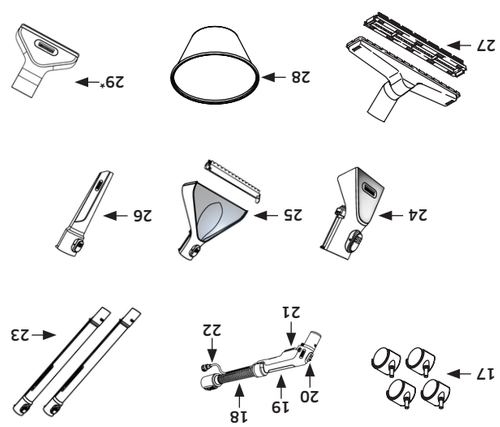

Accesorios
18 - Manguera de aspiración
19 - Empuñadura de la manguera
20 - Entrada de aire adicional/secundaria
21 - Gatillo de pulverización
22 - Manguera de pulverización
23 - Tubos prolongadores
24 - Boquilla de extracción manual
25 - Boquilla de extracción para pisos/alfombras (con postizo para superficies duras)
26 - Boquilla para rincones

Accesorios adicionales de aspiración
27- Boquilla de aspiración para pisos (con postizo para superficies duras)
28 - Filtro de tela lavable (solo aspiración en seco)
29 - Boquilla para tapizados *

* Solo versión Puzzi 4/30 Classic

Vendidos por separado:
- Detergente para limpiar alfombras y tapizados
- Filtro de papel para aspirar polvo fino

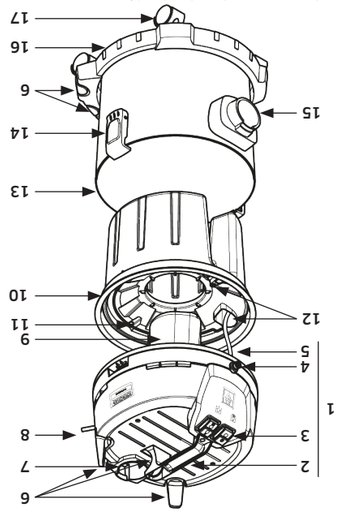

Imágenes meramente ilustrativas.

Máquina base
1 - Cabezal
2 - Manija
3 - Interruptores
4 - Conexión rápida para la manguera de pulverización
5 - Manguera de succión de detergente con filtro
6 - Soportes para cable y accesorios
7 - Conexión para soplador
8 - Cable eléctrico con enchufe (no se muestra en la figura)
9 - Filtro de espuma con abrazadera
10 - Depósito de detergente/agua limpia
11 - Manija del depósito de agua limpia
12 - Boquillas del depósito de agua limpia
13 - Depósito de suciedad/polvo/agua sucia
14 - Bloqueos laterales de fijación del tanque-cabezal
15 - Conexión para la manguera de aspiración
16 - Paragolpes
17 - Ruedas

■ Las partículas de polvo muy finas, como el tóner, yeso o cemento, pueden pasar al motor, ya que su espesor dificulta la retención de la partícula en el filtro.

ATENCIÓN: Al volver a la aspiración de líquidos o a la limpieza de tapizados, asegurarse de que el depósito de detergente esté posicionado nuevamente en el lugar adecuado, con la manguera de succión de detergente correctamente posicionada en su interior.

■ No utilice el aparato en simultáneo sin el depósito de detergente y sin el filtro de tela. Este uso puede exponer el sistema de pulverización a suciedades que pueden dañarlo.

Conservación y mantenimiento

■ Antes de realizar la limpieza o mantenimiento de la máquina, se debe apagar el aparato y retirar el enchufe del tomacorriente.

■ Limpie e inspeccione regularmente el dispositivo limitador del nivel de agua para buscar daños.

■ Nunca lo limpie con chorro de agua de una manguera o con una lavadora de alta presión. Pueden producirse peligros de cortocircuito y otros daños en el aparato.

■ Las reparaciones solo pueden ser realizadas por nuestros Centros de Servicios Autorizados o por técnicos Kärcher, que estén familiarizados con las principales normas de seguridad.

■ Los aparatos que pueden modificarse en el lugar para uso industrial están sujetos a una inspección de seguridad, en conformidad con la legislación vigente (por ej., en Alemania: VDE 0701; en Brasil: NR 12).

Almacenamiento y transporte

CUIDADO: Esta máquina solo debe almacenarse en ambientes internos.

■ Los filtros de espuma, de tela y el interior del recipiente deben estar secos antes del almacenamiento.

■ El aparato debe protegerse de las bajas temperaturas.

■ El equipo, de preferencia, debe almacenarse con agua limpia (fresca) en el sistema de bombeo, especialmente si se almacenará durante largos periodos.

■ Para evitar accidentes o lesiones durante el transporte, debe prestarse atención al peso del aparato (ver datos técnicos), transportarlo por medio de la manija y protegerlo contra deslizamientos y caídas.

■ Durante el transporte, el aparato debe estar inmovilizado, apagado y fijado de manera segura.

Accesorios y piezas de repuesto

■ Utilice únicamente accesorios y piezas de repuesto originales.

■ Los accesorios y piezas de repuesto originales ofrecen la garantía de operar el aparato con seguridad y libre de fallas y averías.

ATENCIÓN: Para garantizar la seguridad del equipo, utilice únicamente piezas de repuesto recomendadas o aprobadas por Kärcher.

■ Para obtener más información sobre los accesorios y piezas de repuesto, visite www.kaercher.com

■ Para evitar riesgos, las reparaciones y montajes de piezas de repuesto solo pueden ser realizados por un Centro de Servicios Autorizado.

Protección del medio ambiente

Los materiales empleados para el embalaje son reciclables y recuperables. Rogamos elimine los envases de forma que no se dañe el medio ambiente.

Los aparatos viejos contienen materiales valiosos reciclabes que debenán ser entregados para su aprovechamiento posterior. Rogamos desguace los aparatos usados ecológicamente. Los equipos eléctricos y electrónicos contienen a menudo componentes que pueden representar un peligro potencial para la salud de las personas y para el medio ambiente en caso de que se manipulen o se eliminen de forma errónea. Estos componentes son necesarios para el correcto funcionamiento del equipo. Los equipos marcados con este símbolo no pueden eliminarse con la basura doméstica.

Los trabajos de limpieza que producen aguas residuales que contienen aceite (p. ej., el lavado de motores o el lavado de los bajos) solo se deben realizar en zonas de lavado que dispongan de separador de aceite.

Solo se pueden realizar trabajos con detergentes en superficies herméticas con una conexión al desagüe de agua sucia. No permitir que se entre el detergente en las aguas naturales ni penetre en el suelo.

Indicaciones sobre ingredientes (REACH)
Encontrará información actual sobre los ingredientes en:
www.kaercher.com/REACH

_Garantía

En todos los países rigen las condiciones de garantía establecidas por nuestra empresa distribuidora. Las averías del aparato serán subsanadas gratuitamente dentro del periodo de garantía, siempre que se deban a defectos de material o de fabricación. En un caso de garantía, le rogamos que se dirija con el comprobante de compra al distribuidor donde adquirió el aparato o al servicio al cliente autorizado más próximo a su domicilio. Aquí encontrará las direcciones:
www.kaercher.com/dealersearch

ARGENTINA Kärcher S.A Panamericana Km 38.7 - Colectora Este (Esq. Vicente Lopez) - Benavidez (CP 1621) Buenos Aires - Argentina ☎ +54 (11) 4748 5000	**BOLÍVIA** Kärcher Bolivia S.R.L Av. Cristo Redentor 8vo. anillo s/n Edificio El Remanso #8500 Santa Cruz de la Sierra Bolivia ☎ +591 (3) 3427765-3416111	**COLOMBIA** Kärcher SAS Av. Calle 116 No. 15 B 39 Bogotá Colombia ☎ (+57) 01 8000 423686 (+57) 601-4322850
ECUADOR Kärcher Ecuador S.A Av. Juan Tanca Marengo Km 3, Ciudadela Urdenor 2 Esquina Guayaquil Ecuador ☎ (593) 4600-5867 / 04 6013956 / 04 6049991	**CHILE** Kärcher Chile S.p.A Av. Los Libertadores 16500 Lote 1-A-1, Colina - Región Metropolitana Chile ☎ 2 2 380 6100	
MÉXICO Kärcher México, S.A de C.V Circuito Poetas #68 Col. Ciudad Satélite Naucalpan de Juárez, Edo de México C.P. 53100 México ☎ (52) 1 55 59094596 (52) 1 55 30441670	**PERÚ** Kärcher Peru S.A. Av. República de Panamá #6641 Santiago de Surco, Lima 33 Perú ☎ +(551) 500 32801 ext. 1180	

HECHO EN BRASIL POR
KÄRCHER INDÚSTRIA E COMÉRCIO LTDA.
VIA MIGUEL MELHADO CAMPOS, 600
VINHEDO - SP - BRASIL - ZIP CODE 13.288-003
www.karcher.com

KÄRCHER

KÄRCHER

PUZZI 4/15 CLASSIC
PUZZI 4/20 CLASSIC
PUZZI 4/30 CLASSIC
SE 4
SE 4 BLACK

Imágenes meramente ilustrativas.

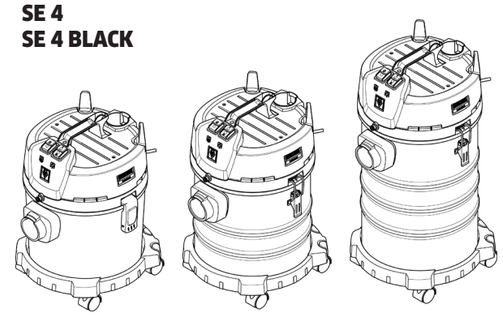

Consumo de Energía*
1. En operación:
Modelo: Puzzi 4/15 Classic - 1600 W;
Modelo: Puzzi 4/20 Classic - 1700 W;
Modelo: Puzzi 4/30 Classic - 1700 W.
2. En modo de espera: N/A

* Segun NOM (Norma Oficial Mexicana)

Instrucciones generales

ATENCIÓN
Lea el manual de instrucciones original antes de utilizar su equipo. Proceda según las indicaciones del manual y guárdelo para una consulta posterior o para terceros a quienes pueda vender el equipo.

9.356-396.0/Rev. a

PASO A PASO PARA PONER LA MÁQUINA EN USO

El método de montaje es el mismo para todos los modelos de este manual. Imágenes meramente ilustrativas.

PASO 1: MONTAJE DE LAS RUEDAS

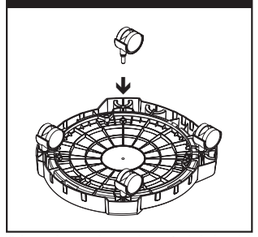

Coloque las ruedas en la parte inferior del equipo, en el paragolpes.

PASO 2: MONTAJE DE LOS ACCESORIOS

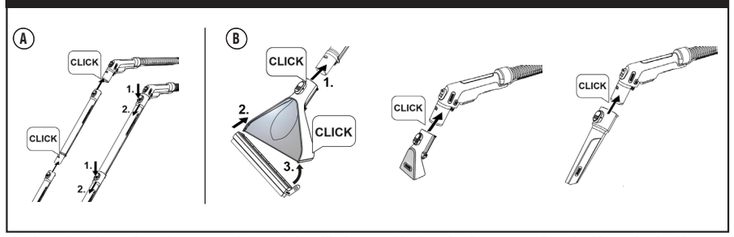

A) Coloque los tubos prolongadores en la manguera de aspiración.

B) Conect la boquilla de extracción deseada a la manguera de aspiración y pulverización o al tubo prolongador.

PASO 3: PREPARACIÓN DE LA OPERACIÓN

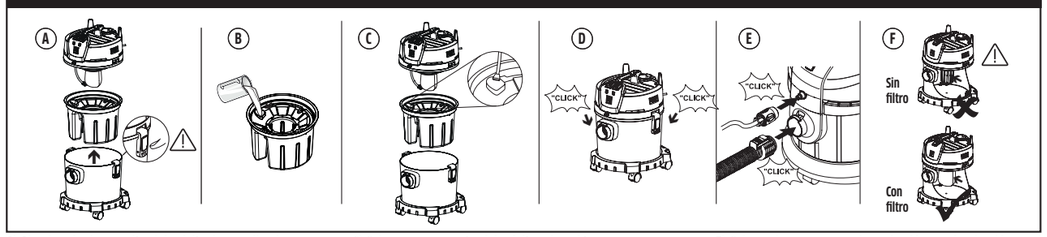

A) Abra la máquina y quite el depósito de agua limpia.

ATENCIÓN: Tenga cuidado al abrir los bloqueos laterales, puede apretarse los dedos.

B) Llene el depósito con el Limpiador de Alfombras y Tapizados Kärcher (RM 519) o Detergente en Polvo RM 760 (vendidos por separado) con la dilución indicada en la etiqueta. Evite las concentraciones muy elevadas y no supere el nivel "max".

IMPORTANTE: ¡Utilice únicamente detergente de baja espuma!

C) Coloque nuevamente el depósito sobre el tanque;

Monte nuevamente el cabezal sobre el tanque y tenga en cuenta que la manguera de succión de detergente debe estar correctamente posicionada, dentro del depósito de detergente. Colóquelo cuidadosamente y compruebe que esté bien posicionado en todo el borde.

D) Ajuste la posición del cabezal sobre el tanque y sujételo con los bloqueos laterales.

E) Coloque las mangueras de aspiración y pulverización en el aparato, empuje hasta escuchar un "clic".

El equipo está listo para utilizar. Cumpla con las instrucciones de limpieza de este manual en los cuerpos de texto.

F) ATENCIÓN: Nunca opere el aparato sin el filtro de espuma montado, en ningún tipo de función.

PASO 4: ENCENDIDO DEL APARATO

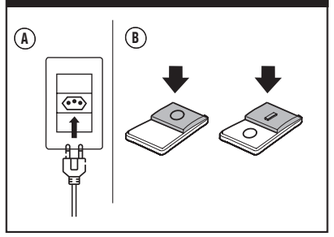

A) Coloque el enchufe en el tomacorriente;

B) Presione el interruptor indicado para la función deseada.

Pulverización: Con señal luminosa - Encendido
Sin señal luminosa - Apagado

Aspiración/Soplado: I - Encendido
O - Apagado

FUNCIÓN DE PULVERIZACIÓN

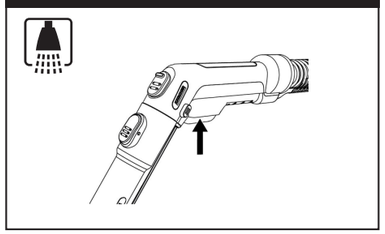

Encienda el interruptor de pulverización - la bomba entra en funcionamiento.

Para pulverizar la solución de agua/detergente, presione el gatillo del aparato.

Observación: Mientras la tubería esté vacía, puede tardar unos segundos hasta que la bomba succione el detergente e inicie la pulverización.

Evite dejar la bomba encendida sin uso durante largos periodos. Apáguela si solo está utilizando la aspiración sin rociar.

ATENCIÓN: No deje la bomba encendida sin líquido en el sistema. Si durante la operación la bomba comienza a hacer un ruido más fuerte de lo habitual, puede que no tenga agua: apague el aparato y verifique el nivel del depósito de detergente.

FUNCIÓN DE ASPIRACIÓN/EXTRACCIÓN

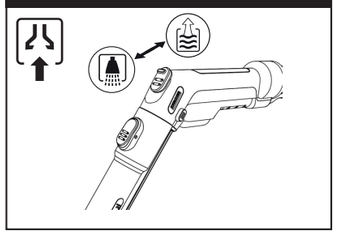

Encienda el interruptor de aspiración - la turbina de vacío entra en funcionamiento.

Ajuste la entrada de aire secundaria en la empuñadura de la manguera, según la operación ejecutada.

Entrada cerrada: estándar para la mayoría de las operaciones, mantiene el vacío en condición máxima.

Entrada abierta: Permite succionar aire adicional y alivia la presión en la boquilla. Utilícelo al aspirar líquido de un depósito (sumergiendo la boquilla) o cuando sea necesaria una fuerza de succión menor (por ej., tapizados sensibles).

SOLO ASPIRACIÓN

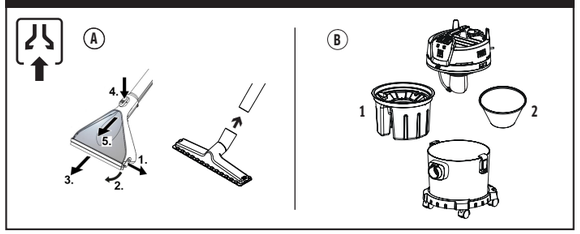

A) Si va a utilizar el producto solo para aspiración, puede desmontar los accesorios de pulverización. Utilice la boquilla de aspiración deseada.

En este caso, mantenga el interruptor de pulverización siempre apagado.

B) Observe el montaje correcto antes de iniciar los trabajos de aspiración o al volver a la limpieza de tapizados.

1. **Depósito de detergente:** utilizado para limpiar tapizados y aspirar líquidos en general;

2. **Filtro de tela lavable:** colóquelo en el lugar del depósito de detergente, si va a aspirar suciedad seca (polvo). En este caso, no utilice el sistema de pulverización ni aspire líquidos. Para el polvo fino, se recomienda añadir un filtro de papel (no incluido).

Nunca opere el producto en simultáneo sin el depósito de detergente (aspiración de líquidos) y sin el filtro de tela (aspiración en seco).

FUNCIÓN DE SOPLADO

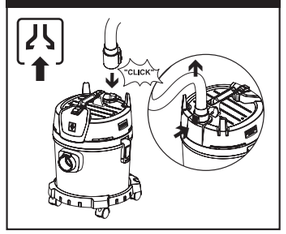

Para utilizar la función de soplado, coloque la manguera de aspiración en la conexión de soplado en el cabezal.

Consejo: Utilice la Función Soplador para un secado más rápido.

Utilice la Función Soplador únicamente con el depósito de suciedad vacío y limpio.

No sople el polvo depositado.

REABASTECIMIENTO

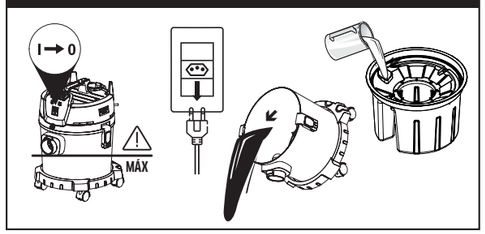

Si durante la operación se acaba el detergente o se llena el depósito de agua sucia y desea continuar:
- Apague los interruptores del aparato y retire el enchufe del tomacorriente;
- Vacíe el depósito de agua sucia;
- Reabastezca el depósito de detergente;
- Continúe con su operación normalmente.

Preste atención a cuando el nivel de detergente sea bajo o el nivel de agua sucia sea alto.

Cuando el depósito de suciedad esté lleno de líquido, el dispositivo flotante cierra la apertura de aspiración: se reduce el vacío y la turbina alcanza rotaciones más altas. En este caso, apague el aparato y vacíe el depósito.

ATENCIÓN: Apague inmediatamente el aparato si comienza a desbordar espuma o cualquier líquido.

FINALIZACIÓN DE LA OPERACIÓN

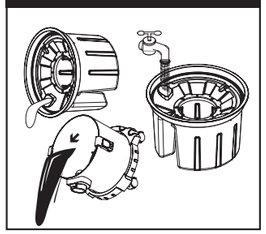

- Descarte el agua sucia y el resto de detergente no utilizado.

- Lave los conductos de pulverización internos del aparato, para ello, pulverice agua limpia durante un tiempo.

- Si lo desea, aproveche para finalizar la limpieza del tapizado con agua limpia y caliente (máx. 50 °C), de esta manera, se eliminarán todos los residuos.

- No es necesario vaciar los conductos internos del cabezal, mantenga agua limpia en el sistema de pulverización.

LIMPIEZA DEL FILTRO

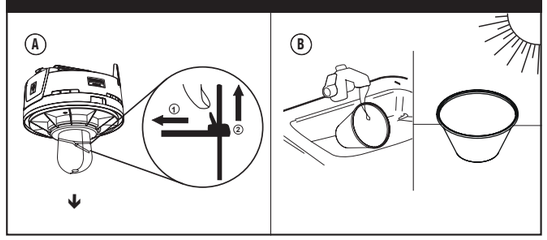

A) Quite el filtro de espuma, para ello, primero afloje la abrazadera.

Sujete la cabeza de la abrazadera y:

1. Mueva el bloqueo en el sentido indicado para liberarla.

2. Tire de la abrazadera en el sentido indicado para liberarla

B) Lave el filtro de espuma (también el de tela, en caso de que se utilice) y déjelo secar por completo al aire libre.

AVISO: Al montar el filtro, el borde de la abrazadera debe estar del lado opuesto al de la manguera de succión.

ACCESORIOS

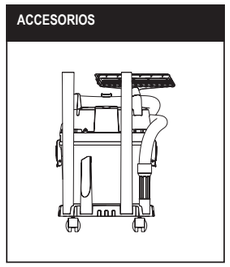

Almacene el producto con ambos depósitos limpios y totalmente secos.

SÍMBOLOS DEL APARATO

A) Pulverización (bombeo de detergente)
B) Aspiración/Extracción/Soplado (turbina de vacío)
C) Aspiración de líquidos (en gran cantidad)

Ayuda en caso de averías

ATENCIÓN
Apague inmediatamente el aparato si comienza a desbordar espuma o cualquier líquido.

AVISO
Cuando el depósito de suciedad esté lleno de líquido, el dispositivo flotante cierra la apertura de aspiración: se reduce el vacío y la turbina alcanza rotaciones más altas. En este caso, apague el aparato inmediatamente y vacíe el depósito.

El aparato no funciona

- Conecte el aparato al tomacorriente.
- Verifique el enchufe y el cable eléctrico.
- Verifique el tomacorriente y los disyuntores de su red eléctrica.
- Aparato sobrecalentado: espere a que se enfríe.

No sale agua por la boquilla pulverizadora

Nota: en funcionamiento normal, cuando los conductos estén vacíos, puede tardar unos segundos hasta que la bomba comience a bombear el líquido.
- Reabastezca el depósito de agua limpia.
- Verifique los acoplamientos de las conexiones.
- Verifique el correcto posicionamiento del depósito de agua limpia y de la manguera de succión de detergente. Limpie el filtro de esta manguera.
- Avería de la bomba de detergente: póngase en contacto con un Centro de Servicio Autorizado.

Chorro del pulverizador irregular

- Pico sucio: desmonte la boquilla de pulverización y límpiela con una aguja o pasando agua en sentido contrario.

Potencia de aspiración insuficiente

- Verifique que el cabezal esté bien colocado en el tanque.
- Cierre la entrada de aire adicional de la empuñadura de la manguera.
- Accesorios o tubos de aspiración obstruidos: elimine la obstrucción.
- Depósito de suciedad lleno: vacíelo.
- Uno de los filtros está saturado. Lávelos o, en el caso del filtro de papel, cámbielo por uno nuevo.

Bomba de detergente ruidosa

- Reabastezca el depósito de agua limpia.

Formación de mucha espuma en el depósito de agua sucia

- Coloque un producto inhibidor de espuma (Kärcher FoamStop o RM 761) en el depósito de agua sucia o de agua limpia.
- Verifique si está utilizando el detergente de manera correcta.

Limpieza de tapizados (pulverización y extracción)

ATENCIÓN: Utilice únicamente detergente adecuado para limpiar alfombras, para un alto nivel de suciedad y con baja espuma (Kärcher RM 760 o RM 519).

ADVERTENCIA: Antes de utilizar el aparato, pruebe el objeto por limpiar en una superficie de exposición reducida para verificar si es resistente al agua y si pierde color.

No limpie pisos sensibles al agua, como, por ejemplo, pisos de madera (la humedad puede penetrar en el piso y dañarlo).

- Para limpiar tapizados y textiles, utilice la boquilla de extracción sin postizo. Utilice el postizo cepillado en la boquilla de extracción para pisos solo para limpiar superficies duras/lisas (por ej., piso frío), montado lateralmente con la lámina de goma orientada hacia adelante.
- Cierre la entrada de aire adicional de la empuñadura de la manguera.

Consejos de limpieza

- El agua caliente (máx. 50 °C) aumenta el efecto de limpieza.
- Cuanto más sensible sea el material (por ej., alfombras de pasillo orientales, alfombras persas, tapizados finos), menor debe ser la concentración de detergente. También puede abrir de a poco la entrada de aire secundaria de la manguera para aliviar la presión aplicada sobre la superficie.
- Trabajar siempre de la luz hacia la sombra (de la ventana a la puerta).
- Trabajar siempre de la superficie limpia a la sucia.
- Las alfombras con reverso de yute pueden encogerse y decolorarse si se someten a una limpieza húmeda.
- Después de la limpieza, cepillar las alfombras peludas en estado húmedo en el sentido de la raíz (por ej., con escoba o mopa).
- Impermeabilizar el material textil después de la limpieza húmeda evita que vuelva a ensuciarse rápidamente.
- No pise las superficies limpias hasta que se hayan secado por completo ni ponga muebles sobre ellas para evitar los puntos de presión o las manchas de herrumbre.

Método de limpieza

Suciedad fuerte o manchas
- Pulverice la solución de limpieza (sin aspirar) y deje actuar durante aproximadamente 10 a 15 minutos. Luego, continúe con la limpieza de la suciedad ligera/normal.

Suciedad ligera/normal
- Pulverice y aspire en simultáneo.
- Para los tapizados más sensibles, pulverizar la superficie a una distancia de aproximadamente 20 cm y luego aspirar.
- Desplace el aparato por la superficie que se limpiará siempre por el mismo lugar. Tire de la boquilla de adelante hacia atrás (no empuje).

Finalización de la operación
- Apague la pulverización y aspire el resto de la solución de limpieza.
- Lave los conductos de pulverización internos del aparato. Para ello, vacíe el depósito de detergente y llénelo con aprox. 1 L de agua limpia. Coloque la boquilla sobre un drenaje/desagüe y encienda la bomba de pulverización durante aprox. 30-60 segundos o hasta que se termine el agua limpia.
- Limpie nuevamente los tapizados con agua limpia y caliente y, si lo desea, impermeabilice la superficie.
- Almacene el producto con agua limpia en la bomba de pulverización (sin vaciarla), pero con los depósitos totalmente secos.

Aspiración

- Para utilizar solo la aspiración, mantenga el botón del sistema de pulverización apagado.
- Para aspirar pisos duros/lisos (por ej., piso frío), utilice la boquilla de aspiración para pisos con su postizo montado (con las cerdas apuntando hacia adelante).
- Para aspirar humedad o líquidos, coloque los accesorios deseados o utilice directamente la empuñadura. No utilice filtro de papel.
- Siempre que se aspire agua de un depósito (sumergiendo la boquilla en el líquido), abra la entrada de aire adicional de la empuñadura de la manguera para succionar una mezcla de aire/líquido. Cierre nuevamente esta entrada después de usarla.
- Si lo desea, accione la entrada de aire secundaria para ajustar la fuerza de aspiración.

Aspiración en seco (sólidos/polvo)

- Para la aspiración en seco, trabaje siempre con el filtro de tela lavable montado y sin el depósito de detergente. Nunca trabaje sin ninguno de los dos.
- El depósito de suciedad y los accesorios deben estar secos, para que no se pegue nada.
- Al aspirar polvo fino, también se recomienda utilizar una bolsa de filtro de papel (vendida por separado).

ATENCIÓN: Al volver a la aspiración de líquidos o a la limpieza de tapizados, asegurarse de que el depósito de detergente esté posicionado nuevamente en el lugar adecuado, con la manguera de succión de detergente correctamente posicionada en su interior.

Datos técnicos		Puzzi 4/15 Classic SE 4 SE 4 Black		Puzzi 4/20 Classic		Puzzi 4/30 Classic	
Conexión eléctrica							
Tensión de la red	V	110-127	220-230	110-127	220-230	110-127	220-230
Frecuencia	Hz	1~50-60		1~50-60		1~50-60	
Disyuntor de red (acción lenta)	A	16	10	16	10	16	10
Clase de aislamiento	⧈	II		II		II	
Grado de protección	--	IPX4		IPX4		IPX4	
Datos relativos a la potencia							
Potencia (máx.)	W	1600		1700		1700	
Caudal de aire (máx.)	L/s	31		31		31	
Vacío	kPa (mbar)	17 (170)		17 (170)		17 (170)	
Caudal de pulverización (máx.)	L/min	1,0		1,0		1,0	
Presión de pulverización (máx.)	MPa (bar)	0,28 (2,8)		0,28 (2,8)		0,28 (2,8)	
Ruido L_{WA} + Incertidumbre K	dB(A)	90		90		90	
Ruido L_{pA}	dB(A)	73		73		73	
Valor de vibración mano/brazo	m/s^2	≤ 2,5		≤ 2,5		≤ 2,5	
Sobrepresión (función de soplado)	kPa (mbar)	8,5 (85)		8,5 (85)		8,5 (85)	
Datos relativos al depósito y conexión del tubo de aspiración							
Temperatura de la solución de limpieza (máx.)	°C	50		50		50	
Tanque (total)	L	15		20		30	
Depósito de detergente	L	4		4		4	
Depósito de agua sucia	L	4		8		18	
Conexión de la manguera (Diámetro nominal)	mm	35		35		35	
Medidas y pesos							
Ancho	mm	378		373		373	
Longitud	mm	342		339		339	
Altura	mm	469		524		667	
Masa	kg	7,5		8,0		8,6	